단단볼류트펌프

표준사양

항목		1750RPM	3500RPM
최대유량범위		0.1 ~ 11.0㎥ /min	0.2 ~ 6㎥ /min
최대양정		5 ~ 70m	8 ~ 85m
사용온도범위		청수 0 ~ 90℃	
허용흡입압력 (kg/㎠ G)		10K (절대전양정/10) 이하	
회전방향		CW	
최대흡입양정(m)		−6m ~ −7m (20℃ 기준)	
플랜지 (FLANGE)	Rating	KS10kg / ㎠	
	Facing	RF FF	
구조	임펠러	CLOSE	
	패킹부	GLAND/P,M/Seal	
	베어링형식	Ball B/R	
플랜지위치	흡입플랜지	END SUCTION	
	토출플랜지	TOP DISCHARGE	

형식표시

DSV 50 A

- DSV — PUMP MODEL
- 50 — BORE (SUC x DIS) Φ50 Φ40
- A — HEAD–TYPE

용도

일반산업용(해수, 화학액, 기름, 알칼이, 공업용수), 화학공업용(내산용), 가정용수, 급수시설 및 빌딩용, 수처리용, 냉난방순환용, 관개 및 선박용, 스프링클러, 위생용, 농수용, 등

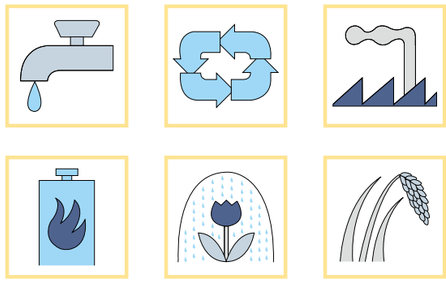

- Chemical Industry 화학공업용
- Petroleum Refineries 석유정제공업용
- The Petrochemical Industry 석유화학공업용
- Other Various Industries 기타산업용

재질

- STS–304, 316
- Alloy 20(durimet20)
- Cast iron(GC20)
- HASTELLOY B/C/D
- Cast Steel(SC46)
- Ductile Cast iron(GCD)

특성

● **적용규격**

- ISO 2858(국제표준화규격)
- KS B7501(한국표준규격)
- JIS B8313(일본표준공업규격)

● **특성**

- 유량 양정의 표준화로 넓은 사용범위
- 외형치수의 통일로 타사제품과 동일치수
- 액질의 종류에 따른 특수재질 사용가능(SUS, SC, HASTELLOY, BrC)
- 부품의 표준화로 최대의 호환성 유지
- 토출구경이 중앙상부에 위치하여 배관하중의 안전성과 가동시 Balance유지
- Back Pull out구조로 분해시 설비배관의 해체없이 작업
- 용도에 따른 패킹 및 M/Seal 사용가능

플랜지

● **적용규격**

- KS JIS 10kg/㎠
- 기타, 국제규격은 주문제작 가능.
- ANSI 규격 · DIN규격, BS · KS 5~20kg/㎠

스터핑 박스

● **관련규격**

- ISO3069의 Dimension의 채택으로 M/Seal사용시 구조변경없이 장착이 쉽고 유지, 보수가 간편하다.
- 국외 및 타업체의 M/Seal사용에도 표준 치수임.(국제규격화)

특성

■FIG I (적용모델: DSV-40A~80A, 40B~150B, 50C~200C, 65D~200D)

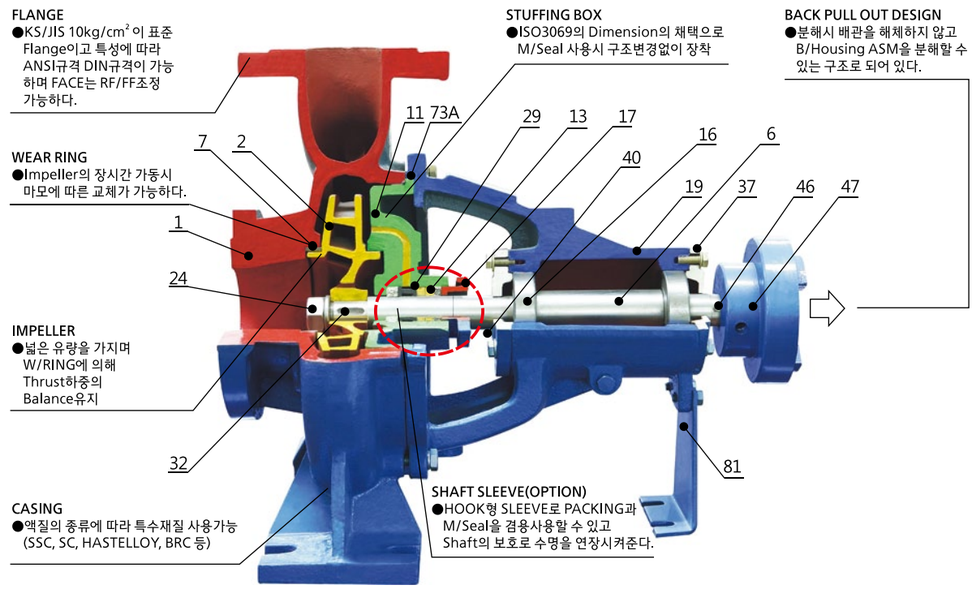

■축봉장치의 종류 및 특징

(STANDARD)
PACKING TYPE

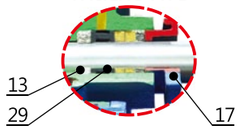

특징: · 비용이 저렴하고 하자요인이 적다.
· 약간의 누수 현상이 발생한다.
· 수리가 쉽다.

(OPTION)
M/SEAL TYPE(MIU)

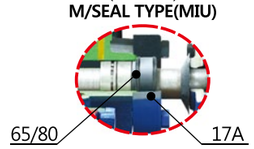

특징: · 누수현상이 없다.
· 고속회전에서 안정성 우수하다.
· 장착거리가 예민하다.
· PACKING TYPE 보다 비용이 많이 발생한다.
· 유체없이 공회전시 파손된다.

(OPTION)
M/SEAL TYPE(CIU)

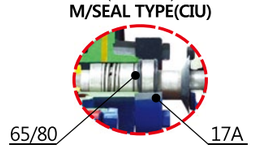

특징: · 누수현상이 없다.
· 슬러지가 있는 환경 또는 점도가 높은 유체에 적합하다.
· 장착거리가 MIU타입에 비하여 덜 예민하다.
· PACKING TYPE 보다 비용이 많이 발생한다.
· 유체없이 공회전시 파손된다.

※위 M/SEAL 의 종류 및 재질은 가장 일반적인 것으로 특수한 씰의 사용을 요구시 문의 하시기 바랍니다.

NAME OF PART & MATERIAL

NO	NAME OF PART	MATERIAL CLASS 1	CLASS 2	CLASS 3
1	CASING	GC200	SSC13	SSC14
2	IMPELLER	GC200	SSC13	SSC14
6	SHAFT	SM45C	STS304	STS316
7	WEAR RING	CAC406	SSC13	SSC14
11	STUFFING BOX	GC200	SSC13	SSC14
13	PACKING	TEFLON	TEFLON	TEFLON
16	INBORD BEARING	STEEL	STEEL	STEEL
17	PACKING GLAND	GC200	SSC13	SSC14
17A	MECHANICAL SEAL COVER	GC200	SSC13	SSC14
19	BEARING HOUSING	GC200	GC200	GC200

NO	NAME OF PART	MATERIAL CLASS 1	CLASS 2	CLASS 3
24	IMPELLER NUT	SM45C	STS304	STS316
29	LANTERN RING	SSC13	SSC13	SSC13
32	IMPELLER KEY	SM45C	STS304	STS316
37	BEARING COVER	GC200	GC200	GC200
40	DEFLECTOR	RUBBER	RUBBER	RUBBER
46	COUPLING KEY	SM45C	SM45C	SM45C
47	COUPLING	GC200	GC200	GC200
73A	CASING GASKET	RUBBER	NBR	TEFLON
81	SUPPORT	SS41	SS41	SS41
65/80	MECHANICAL SEAL	TC/CA	TC/TC	SIC/SIC

단단볼류트펌프

특성

■FIG Ⅱ (적용모델: DSV-125~150E)

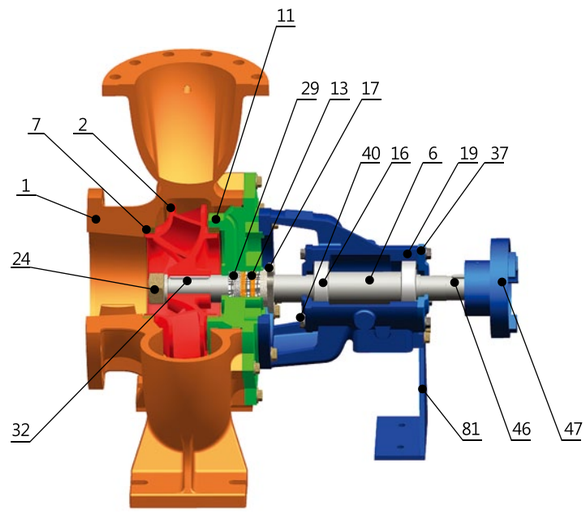

NO	NAME OF PART
1	CASING
2	IMPELLER
6	SHAFT
7	WEAR RING
11	STUFFING BOX
13	PACKING
16	INBORD BEARING
17	PACKING GLAND
19	BEARING HOUSING
24	IMPELLER NUT
29	LANTERN RING
32	IMPELLER KEY
37	BEARING COVER
40	DEFLECTOR
46	COUPLING KEY
47	COUPLING
81	SUPPORT

특성

■FIG Ⅲ (적용모델: DSV-250D)

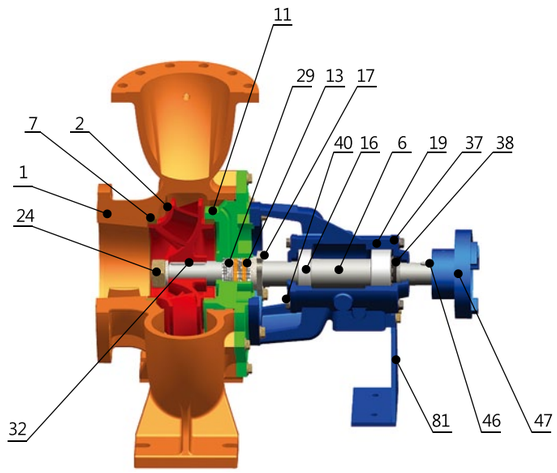

NO	NAME OF PART
1	CASING
2	IMPELLER
6	SHAFT
7	WEAR RING
11	STUFFING BOX
13	PACKING
16	INBORD BEARING
17	PACKING GLAND
19	BEARING HOUSING
24	IMPELLER NUT
29	LANTERN RING
32	IMPELLER KEY
37	BEARING COVER
38	BEARING LOCKNUT
40	DEFLECTOR
46	COUPLING KEY
47	COUPLING
81	SUPPORT

상세자료

MODEL	BORE (SUCxDIS)	SPECIFICATION Q(㎥/min)×H(M)×P(kW)	CASING THICKNESS	IMPELLER D2(외경)	STUFFING BOX PACKING SIZE	B/R HOUSING BEARING NO#	SHAFT M/SEAL DIA(INxOUT)	GROUP
40A	40 x 32	0.12 x 11 x 0.75	6	175	5/16	#6305ZZ A	Φ25xΦ41	A GROUP
50A	50 x 40	0.3 x 11 x 1.5	6.5	175				
65A	65 x 50	0.6 x 11 x 2.2	7	175				
80A	80 x 65	1.0 x 12 x 3.7	7.5	185	5/16	#6306ZZ B1	Φ30xΦ46	B GROUP
40B	40 x 32	0.14 x 17 x 1.5	6	215				
50B	50 x 40	0.3 x 18 x 2.2	6.5	215				
65B	65 x 50	0.6 x 18 x 3.7	7	215				
80B	80 x 65	1.0 x 19 x 5.5	7.5	215				
50C	50 x 40	0.3 x 28 x 3.7	7	255	5/16	#6306ZZ B2		
65C	65 x 50	0.6 x 28 x 5.5	7	255				
100B	100 x 80	1.6 x 18 x 7.5	8	225	3/8	#6307ZZ C1	Φ35xΦ51	C1 GROUP
125B	125 x 100	2.3 x 17.5 x 11	8	225				
150B	150 x 125	3.8 x 16 x 15	9	225				
80C	80 x 65	1.0 x 27 x 7.5	7.5	255	3/8	#6308ZZ C2	Φ40xΦ60	C2 GROUP
100C	100 x 80	1.6 x 28 x 11	8	255				
125C	125 x 100	2.2 x 26.5 x 15	9	255				
150C	150 x 125	3.8 x 25 x 22	10	255				
65D	65 x 50	0.6 x 45 x 11	7.5	315	3/8	#6308ZZ C3		
80D	80 x 65	1.0 x 45 x 15	8	315				
100D	100 x 80	1.6 x 45 x 22	9	315				
125D	125 x 100	2.5 x 43 x 30	9.5	315				
150D	150 x 125	3.8 x 42 x 37	11	320				
200C	200 x 150	6.3 x 22 x 30	12	260	3/8	#6310ZZ D	Φ50xΦ70	D GROUP
200D	200 x 150	6.3 x 42 x 75	13	320				
125E	125 x 100	2.5 x 70 x 55	12	420	3/8	#6311ZZ E	Φ55xΦ75	E GROUP
150E	150 x 125	4.0 x 70 x 90	13	420				
250D	250 x 200	11.0 x 42 x 110	16	335	3/8	#6311ZZ #5311ZZ E	Φ55xΦ75	250D

단단볼류트 펌프 선정도표

H \ Q	0.05	0.1	0.2	0.3	0.4	0.5	0.6	0.7	0.8	0.9	1.0	1.2	1.4	1.6	1.8	2.0	2.5	Q / H
75														125E 75	125E 75	125E 75		75
70														125E 60	125E 75	125E 75	125E 75	70
65														125E 60	125E 60	125E 60	125E 75	65
60														125E 60	125E 60	125E 60	125E 60	60
55														125E 50	125E 60	125E 60	125E 60	55
50														125E 50	125E 50	125E 50	125E 50	50
48														125E 50	125E 50	125E 50	125E 50	48
46				65D 15										125D 40	125D 40	125E 50	125E 50	46
44				65D 15	65D 15	65D 15	65D 15					100D 30	100D 30	100D 30	125D 40	125D 40	125D 40	44
42				65D 15	65D 15	65D 15	65D 15	65D 15	80D 20	80D 20	80D 20	100D 30	100D 30	100D 30	100D 30	125D 40	125D 40	42
40				65D 15	65D 15	65D 15	65D 15	65D 15	80D 20	80D 20	80D 20	80D 20	100D 30	100D 30	100D 30	125D 40	125D 40	40
38				65D 15	65D 15	65D 15	65D 15	65D 15	80D 20	80D 20	80D 20	80D 20	100D 30	100D 30	100D 30	125D 40	125D 40	38
36				65D 10	65D 15	65D 15	65D 15	65D 15	80D 15	80D 20	80D 20	80D 20	100D 25	100D 30	100D 30	125D 30	125D 40	36
34				65D 10	65D 10	65D 15	65D 15	65D 15	80D 15	80D 15	80D 20	80D 20	100D 25	100D 25	100D 30	125D 30	125D 30	34
32				65D 10	65D 10	65D 10	65D 10	65D 15	80D 15	80D 15	80D 15	80D 15	100D 25	100D 25	100D 25	125D 25	125D 30	32
30		50C 5		65D 10	65D 10	65D 10	65D 10	65D 10	80C 10	80D 15	80D 15	80D 15	100D 25	100D 25	100D 25	125D 25	125D 30	30
28		50C 5	50C 5	50C 5	65C 7.5	65C 7.5	65C 7.5	65D 10	80C 10	80C 10	80C 10	80D 15	100C 20	100C 20	100D 25	125D 25	125D 25	28
26		50C 5	50C 5	50C 5	65C 7.5	65C 7.5	65C 7.5	65C 7.5	80C 10	80C 10	80C 10	80C 10	100C 15	100C 15	100C 20	125C 20	125D 25	26
24		50C 5	50C 5	50C 5	65C 7.5	65C 7.5	65C 7.5	65C 7.5	80C 7.5	80C 10	80C 10	80C 10	100C 15	100C 15	100C 15	125C 20	125C 20	24
22		50C 3	50C 3	50C 5	65C 7.5	65C 7.5	65C 7.5	65C 7.5	80C 7.5	80C 10	80C 10	80C 10	100C 15	100C 15	100C 15	125C 20	125C 20	22
20	40B 2	40B 2	50B 3	50C 3	65B 5	65C 5	65C 5	65C 7.5	80B 7.5	80C 7.5	80C 7.5	80C 10	100C 15	100C 15	100C 15	125C 15	125C 20	20
18	40B 2	40B 2	50B 3	50B 3	65B 5	65B 5	65B 5	65C 5	80B 7.5	80B 7.5	80B 7.5	100B 10	100B 10	100B 10	100C 15	125B 15	125C 20	18
16	40B 2	40B 2	50B 3	50B 3	65B 5	65B 5	65B 5	65B 5	80B 7.5	80B 7.5	80B 7.5	100B 10	100B 10	100B 10	100B 10	125B 15	125B 15	16
14	40B 2	40B 2	40B 2	50B 3	65B 3	65B 3	65B 5	65B 5	80B 7.5	80B 7.5	80B 7.5	80B 7.5	100B 10	100B 10	100B 10	125B 15	125B 15	14
12	40A 1	40A 1	40B 2	50A 2	65A 3	65A 3	65B 5	65B 5	80A 5	80A 5	80A 5	80B 7.5	100B 7.5	100B 7.5	100B 10	125B 10	125B 15	12
10	40A 1	40A 1	40B 2	50A 2	65A 3	65A 3	65A 3	65A 3	80A 5	80A 5	80A 5	80B 7.5	100B 7.5	100B 7.5	100B 7.5	125B 10	125B 10	10
8	40A 1	40A 1	40A 1	50A 2	50A 2	65A 3	65A 3	65A 3	80A 5	80A 5	80A 5	80A 5	100B 7.5	100B 7.5	100B 7.5			8
6	40A 1	40A 1	40A 1	50A 2	50A 2	65A 2	65A 3	65A 3										6
H / Q	0.05	0.1	0.2	0.3	0.4	0.5	0.6	0.7	0.8	0.9	1.0	1.2	1.4	1.6	1.8	2.0	2.5	H / Q

※ SELECTION TABLE
1. Q는 유량(㎥/min)이며, H는 양정(m)입니다.
2. IMPELLER 및 CASING의 재질이 회주철(GC)이 아닌 청동이나 특수재질의 경우는 별도의 문의 바랍니다.
3. □안의 내용 중 검은 글씨는 모델을, 빨간 글씨는 동력(HP)을 나타낸 것 입니다.

· 본 사양은 품질 향상을 위하여 예고 없이 변경될 수 있음.
· 본 사양은 당사 제품의 표준 사양으로 무단복제를 금함.

H \ Q	3.0	3.5	4.0	4.5	5.0	5.5	6.0	6.5	7.0	7.5	8.0	9.0	10	11	12	13	14	Q / H
75	150E 100																	75
70	150E 100	150E 100	150E 120	150E 120														70
65	150E 100	150E 100	150E 100	150E 120														65
60	150E 75	150E 100	150E 100	150E 100	150E 120													60
55	150E 75	150E 75	150E 100	150E 100	150E 120													55
50	150E 60	150E 75	150E 75	150E 100	150E 100													50
48	150E 60	150E 60	150E 75	150E 100	150E 100						250D 150							48
46	150E 60	150E 60	150E 75	150E 75	150E 100						250D 150	250D 150						46
44	150D 50	150D 50	150E 60	150E 75	200D 100						250D 150	250D 150	250D 150					44
42	150D 50	150D 50	150E 60	150E 60	200D 100	200D 100	200D 100				250D 150	250D 150	250D 150	250D 150				42
40	150D 50	150D 50	150D 50	150E 60	200D 100	200D 100	200D 100	200D 100			250D 150	250D 150	250D 150	250D 150	250D 150			40
38	125D 50	150D 50	150D 50	150D 60	200D 100	200D 100	200D 100	200D 100	200D 100		250D 150	250D 150	250D 150	250D 150	250D 150	250D 150		38
36	125D 40	150D 40	150D 50	150D 50	200D 75	200D 100	200D 100	200D 100	200D 100	200D 100	250D 120	250D 150	250D 150	250D 150	250D 150	250D 150		36
34	125D 40	150D 40	150D 50	150D 50	200D 75	200D 75	200D 100	200D 100	200D 100	200D 100	200D 100	250D 120	250D 150	250D 150	250D 150	250D 150		34
32	125D 40	150D 40	150D 50	150D 50	200D 60	200D 75	200D 75	200D 75	200D 100	200D 100	200D 100	250D 120	250D 150	250D 150	250D 150	250D 150	250D 150	32
30	125D 40	150D 40	150D 40	150D 50	200D 60	200D 60	200D 75	200D 75	200D 75	200D 100	200D 100	250D 120	250D 120	250D 150	250D 150	250D 150	250D 150	30
28	125D 40	150D 40	150D 40	150D 40	200D 50	200D 60	200D 60	200D 60	200D 75	200D 100	200D 100	250D 120	250D 120	250D 120	250D 150	250D 150	250D 150	28
26	125D 30	150C 30	150D 40	150D 40	200D 50	200D 50	200D 60	200D 60	200D 60	200D 75	200D 100	250D 120	250D 120	250D 120				26
24	125D 25	150C 30	150C 30	150D 40	200C 40	200D 50	200D 50	200D 60	200D 60	200D 60	200D 75	250D 100						24
22	125D 25	150C 25	150C 30	150C 30	200C 40	200C 40	200C 40	200D 50	200D 60	200D 60	200D 75							22
20	125C 20	150C 25	150C 30	150C 30	200C 40	200C 40	200C 40	200C 40	200D 50	200D 60								20
18	125C 20	150C 25	150C 25	150C 25	200C 30	200C 40	200C 40	200C 40	200D 50									18
16	125C 20	150B 20	150C 25	150C 25	200C 30	200C 30	200C 40	200C 40	200D 50									16
14	125C 20	150B 20	150B 20	150C 25	200C 30	200C 30	200C 30	200C 30	200D 40									14
12	125B 15	150B 15	150B 20	150C 25				200C 30	200C 30									12
10	125B 15	150B 15	150B 15	150B 20														10
8																		8
6																		6
H / Q	3.0	3.5	4.0	4.5	5.0	5.5	6.0	6.5	7.0	7.5	8.0	9.0	10	11	12	13	14	H / Q

※ SELECTION TABLE
1. Q는 유량(㎥/min)이며, H는 양정(m)입니다.
2. IMPELLER 및 CASING의 재질이 회주철(GC)이 아닌 청동이나 특수재질의 경우는 별도의 문의 바랍니다.
3. □안의 내용 중 검은 글씨는 모델을, 빨간 글씨는 동력(HP)을 나타낸 것 입니다.

· 본 사양은 품질 향상을 위하여 예고 없이 변경될 수 있음.
· 본 사양은 당사 제품의 표준 사양으로 무단복제를 금함.

단단볼류트펌프 외형치수도

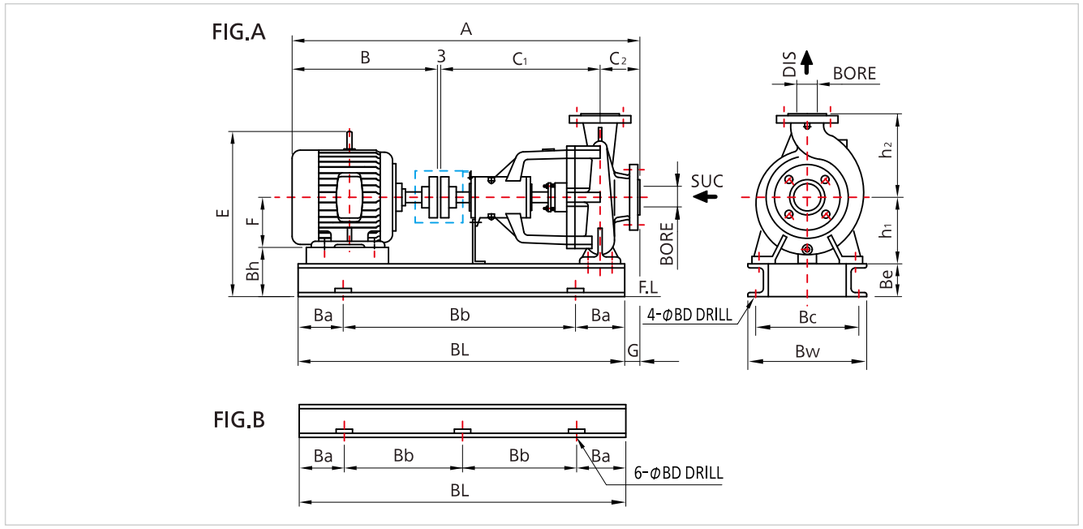

모델	FIG	MOTOR (kw)	PUMP&MOTOR DIMENSIONS (mm)									COMMON BED 치수 (mm)								WEIGHT(kg)		
			A	B	C_1	C_2	E	F	G	h_1	h_2	Ba	Bb	BL	BW	BC	Be	Bh	BD	PUMP	BED	MOTOR
DSV 40A (40x32)	A	0.75	728	285	360	80	297	80	20	132	160	100	550	750	320	280	75	127	19	30	17	15
	A	1.5	788	345			307	90	20			100	550	750	320	280	75	117		30	17	24
	A	2.2	824	381			355	100	20			100	550	750	320	280	75	107		30	17	30
DSV 40B	A	0.75	728	285	360	80	325	80	20	160	180	100	550	750	320	280	75	155	19	33	17	15
	A	1.5	788	345			335	90	20			100	550	750	320	280	75	145		33	17	24
	A	2.2	824	381			383	100	20			100	550	750	320	280	75	135		33	17	30
DSV 50A (50x40)	A	0.75	728	285	360	80	297	80	20	132	160	100	550	750	320	280	75	127	19	31	17	15
	A	1.5	788	345			307	90	20			100	550	750	320	280	75	117		31	17	24
	A	2.2	724	381			355	100	20			100	550	750	320	280	75	107		31	17	30
DSV 50B	A	1.5	707	345	360	100	335	90	40	160	180	100	550	750	320	280	75	145	19	42	17	24
	A	2.2	844	381			383	100	40			100	550	750	320	280	75	135		42	17	30
	A	3.7	846	383			402	112	40			100	550	750	320	280	75	123		42	17	39
DSV 50C	A	2.2	844	381	360	100	403	100	28	180	225	120	610	850	360	320	75	155	19	51	19	30
	A	3.7	846	383			422	112	28			120	610	850	360	320	75	143		51	19	39
	A	5.5	913	450			442	132	28			120	610	850	360	320	75	123		51	19	56
DSV 65A (65x50)	A	1.5	808	345	360	100	335	90	40	160	180	100	550	750	320	280	75	145	19	45	17	24
	A	2.2	844	381			347	100	40			100	550	750	320	280	75	135		45	17	30
	A	3.7	846	383			357	112	40			100	550	750	320	280	75	123		45	17	39
DSV 65B	A	2.2	844	381	360	100	383	100	40	160	200	100	550	750	320	280	75	135	19	53	17	30
	A	3.7	846	383			402	112	40			100	550	750	320	280	75	123		53	17	39
	A	5.5	913	450			422	112	40			100	650	850	360	360	75	103		53	19	56
DSV 65C	A	3.7	846	383	360	100	422	112	28	180	225	120	610	850	360	360	75	143	19	58	19	39
	A	5.5	913	450			442	132	28			120	610	850	360	360	75	123		58	19	56
	A	7.5	951	488			442	132	28			120	610	850	360	360	75	123		58	19	70
DSV 65D	A	7.5	1086	488	470	125	512	132	48	225	280	120	760	1000	450	400	100	193	19	83	33	70
	A	11	1193	595			549	160	48			120	910	1150	450	400	100	165		83	33	109
	A	15	1237	639			549	160	48			120	910	1150	450	400	100	165		83	33	136
DSV 80B (80x65)	A	3.7	846	383	360	100	422	112	28	180	225	120	610	850	360	320	75	143	19	63	19	39
	A	5.5	913	450			442	132	28			120	610	850	360	320	75	123		63	19	56
	A	7.5	951	488			442	132	28			120	610	850	360	320	75	123		63	19	70
DSV 80C	A	5.5	1023	450	470	100	487	132	10	200	250	120	760	1000	450	400	100	168	19	77	33	56
	A	7.5	1061	488			487	132	10			120	760	1000	450	400	100	168		77	33	70
	A	11	1168	495			524	160	10			120	910	1150	450	400	100	140		77	41	109

모델	FIG	MOTOR (kw)	PUMP&MOTOR DIMENSIONS (mm)									COMMON BED 치수 (mm)								WEIGHT(kg)		
			A	B	C_1	C_2	E	F	G	h_1	h_2	Ba	Bb	BL	BW	BC	Be	Bh	BD	PUMP	BED	MOTOR
DSV 80D	A	11	1193	495	470	125	549	160	30	225	280	120	910	1150	450	400	100	165	19	91	47	109
	A	15	1237	639			549	160	30			120	910	1150	450	400	100	165		91	46	136
	A	19	1276	678			567	180	30			120	960	1200	450	400	100	145		91	35	161
DSV 100B (100x80)	A	5.5	1058	450	470	125	467	132	30	180	250	120	760	1000	450	400	100	148	19	67	33	56
	A	7.5	1096	488			467	132	30			120	760	1000	450	400	100	148		67	33	70
	A	11	1203	495			504	160	30			120	890	1130	450	400	100	120		67	40	109
DSV 100C	A	7.5	1086	488	470	125	512	132	30	225	280	120	760	1000	450	400	100	193	19	97	34	70
	A	11	1193	495			549	160	30			120	910	1150	450	400	100	165		97	47	109
	A	15	1237	639			549	160	30			120	910	1150	450	400	100	165		97	47	136
DSV 100D	A	15	1237	639	470	125	574	160	30	250	315	120	910	1150	450	400	100	190	19	104	34	136
	A	19	1276	478			592	180	30			120	960	1200	450	400	100	170		104	35	161
	A	22	1276	678			592	180	30			120	960	1200	450	400	100	170		104	35	161
DSV 125B (125x100)	A	7.5	1096	488	480	125	587	132	45	200	280	120	760	1000	450	400	100	168	19	75	33	70
	A	11	1203	595			524	160	45			120	910	1150	450	400	100	140		75	36	109
	A	15	1247	639			524	160	45			120	910	1150	450	400	100	140		75	36	136
DSV 125C	A	11	1208	595	470	140	549	160	45	225	280	120	910	1150	450	400	100	165	19	111	47	109
	A	15	1252	639			549	160	45			120	910	1150	450	400	100	1651		111	47	136
	A	19	1291	678			567	180	45			120	960	1200	450	400	100	145		111	35	161
DSV 125D	A	22	1291	678	470	140	592	180	45	250	315	120	960	1200	450	400	100	170	19	120	35	161
	A	30	1329	716			588	180	45			120	960	1200	450	400	100	170		120	35	182
	A	37	1414	801			617	200	45			120	1010	1250	450	400	100	150		120	46	282
DSV 125E	A	37	1504	801	560	140	672	200	25	280	355	125	1150	1400	570	510	125	205	19	192	85	282
	A	45	1510	807			672	200	25			125	1150	1400	570	510	125	205		192	85	282
	A	55	1531	828			796	225	25			125	1150	1400	570	510	125	108		192	73	345
DSV 150B (150x125)	A	11	1218	595	480	140	574	160	45	250	315	120	910	1150	450	400	100	190	19	89	44	109
	A	15	1262	639			574	160	45			120	910	1150	450	400	100	190		89	44	136
	A	19	1301	678			592	180	45			120	960	1200	450	400	100	170		89	45	161
DSV 150C	A	19	1291	678	470	140	592	180	45	250	355	120	960	1200	450	400	100	170	19	110	45	161
	A	22	1291	678			592	180	45			120	960	1200	450	400	100	170		110	45	161
	A	30	1329	716			588	180	45			120	960	1200	450	400	100	170		110	45	182
DSV 150D	A	30	1329	716	470	140	643	180	30	280	355	120	960	1200	570	510	125	225	19	124	60	182
	A	37	1414	801			672	200	30			120	1060	1300	570	510	125	205		124	81	282
	A	45	1420	807			672	200	30			120	1060	1300	570	510	125	205		124	81	282
DSV 150E	B	55	1531	828	560	140	831	225	25	315	400	125	575	1400	570	510	125	215	23	202	98	345
	B	75	1620	917			935	250	25			125	610	1470	610	550	125	190		202	81	490
	B	90	1658	955			935	250	25			125	610	1470	610	550	125	190		202	81	550
DSV 200C (200x150)	B	22	1371	678	530	160	682	180	45	315	400	125	525	1300	610	550	125	260	23	167	93	161
	B	30	1409	716			678	180	45			125	525	1300	610	550	125	260		167	93	182
	B	37	1494	801			707	200	45			125	550	1350	610	550	125	240		167	86	282
DSV 200D	B	45	1500	807	530	160	707	200	45	315	400	125	550	1350	610	550	125	240	23	174	86	282
	B	55	1521	828			831	225	45			125	550	1350	610	550	125	215		174	99	345
	B	75	1610	917			935	250	45			125	625	1500	610	550	125	190		174	85	490
DSV 250D (250x200)	B	75	1710	917	590	200	970	250	85	350	450	150	600	1500	650	580	125	225	23	281	103	490
	B	95	1748	955			970	280	85			150	600	1500	650	580	125	225		281	103	550
	B	110	1826	1033			1000	280	85			150	650	1600	650	580	125	195		281	96	690